LT-PR02

А–А

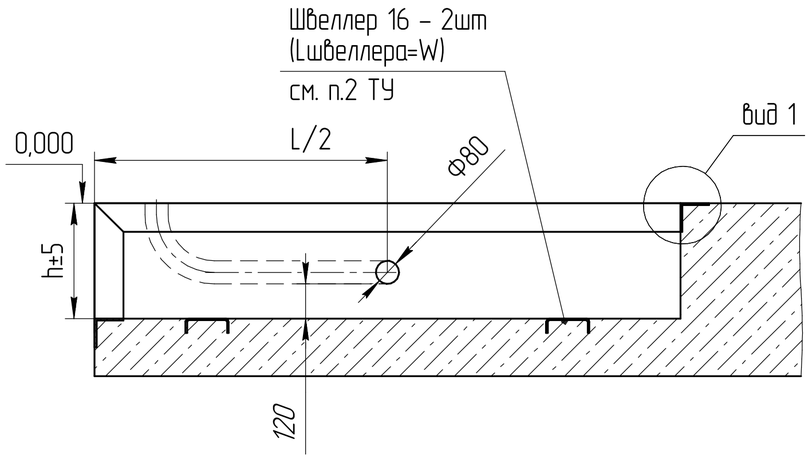

Б–Б

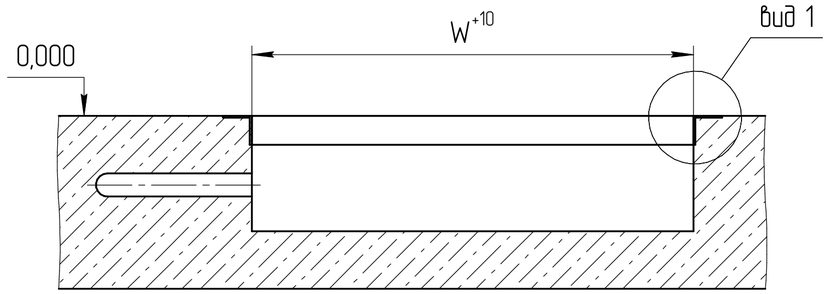

вид 1

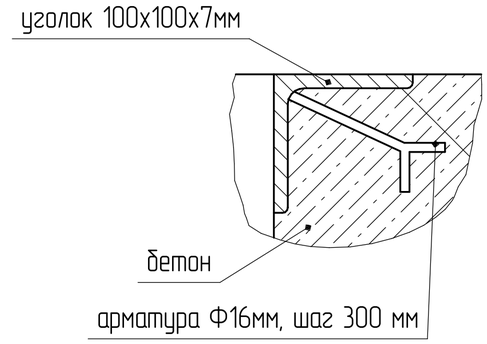

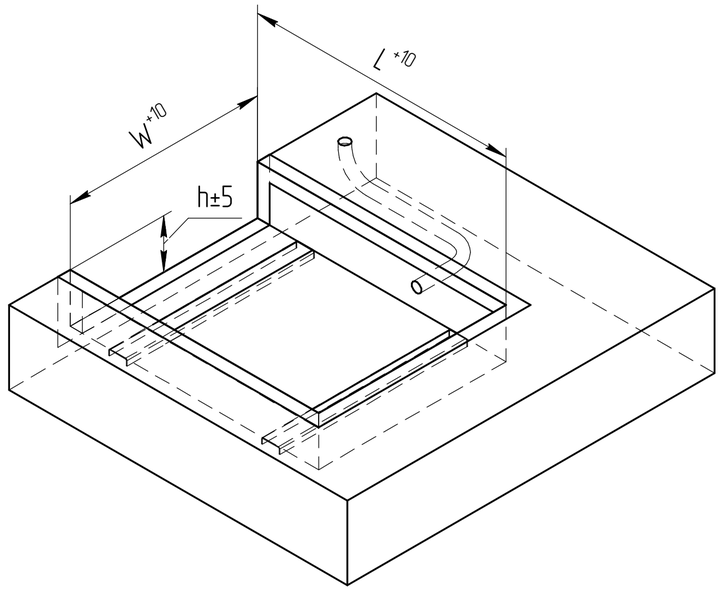

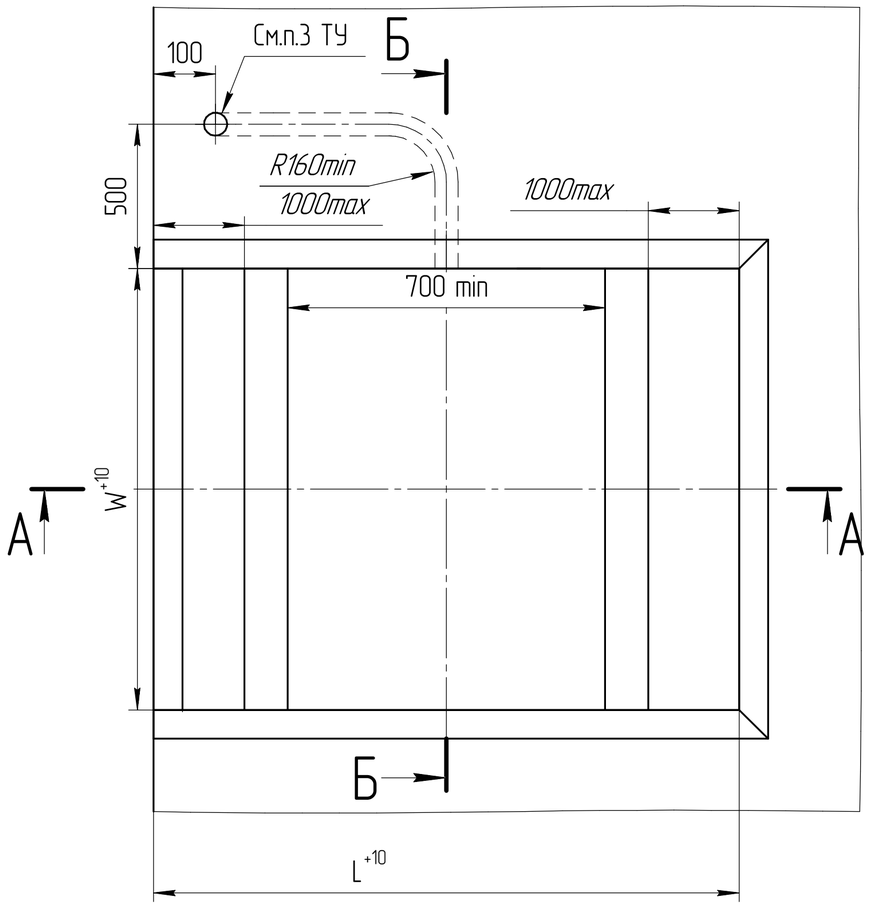

1. Данная конструкция приямка с размерами L (длина приямка), W (ширина приямка) и h (высота приямка) разработана для столов подъёмных серии LT.

2 Стол устанавливается в приямок с зазорами между столом и приямком 10...20мм и крепится своим основанием по наружней стороне к закладным швеллерам 16 с помощью сварного соединения тавровым швом с катетом 5мм. Длина шва в каждом из 4-х мест крепления не менее 50мм.

3 .При обустройстве приямка необходимо произвести закладку трубы (Ф80мм и более) в полу здания от места установки блока управления и гидростанции (при ее внешней установке) к месту выхода из приямка стола гидравлических шлангов и электрокабелей. Радиус гиба трубы должен быть не менее 160мм. Место установки блока управления и гидростанции должно находиться на расстоянии 500-1000 мм от угла приямка. Возможна также установка блока управления и гидростанции на большем расстоянии от приямка при соответствующем удлинении гидравлических шлангов и электрокабелей. По умолчанию длина гидравлических шлангов и электрокабелей 4 метра. Опционально их можно удлинить до 7-ми или 10-ти метров. Для получения более подробной информации обращайтесь в компанию "DoorHan".

Значение параметров L ,W, h

Параметр	Количество аппарелей		Значение, мм
L	по ширине	–	Lстола+15 мм
		1	Lстола+55 мм
		2	Lстола+95 мм
W	по длине	–	Wстола+30 мм
		1	Wстола+70 мм
		2	Wстола+110 мм
h	–		hстола

Изм.	Лист	№ докум.	Подп.	Дата	LT-PR02		
Разраб.					Приямок для стола подъёмного открытый по ширине	Лит.	Масса	Масштаб
Пров.								
Т.контр.						Лист	Листов
Н.контр.						DOORHAN	
Утв.							

Перв. примен. | Справ. № | Подп. и дата | Инв. № дубл. | Взам. инв. № | Подп. и дата | Инв. № подл.

Копировал | Формат А2